Box mit schrägem Deckel



Größe der Box 10 cm x 10 cm x 10 cm
Farbkarton weiß 30 cm x 30 cm
Falzen ringsum bei 10 cm
einschneiden und die Laschen nach innen kleben,
so wird die Box stabiler

Klappdeckel:
Designpapier Vintage Jute 30 x 21 cm
Falzen vertikal und horizontal bei 10 cm und 20 cm
Zuschneiden wie auf dem Bild zu sehen.

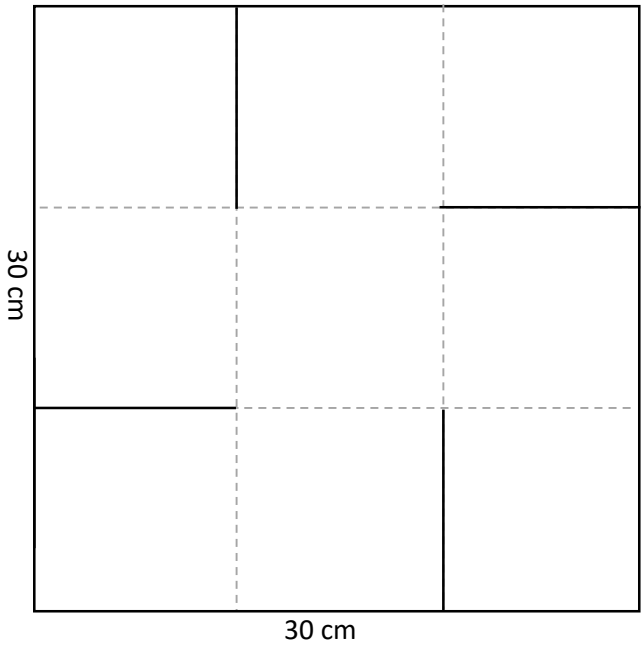

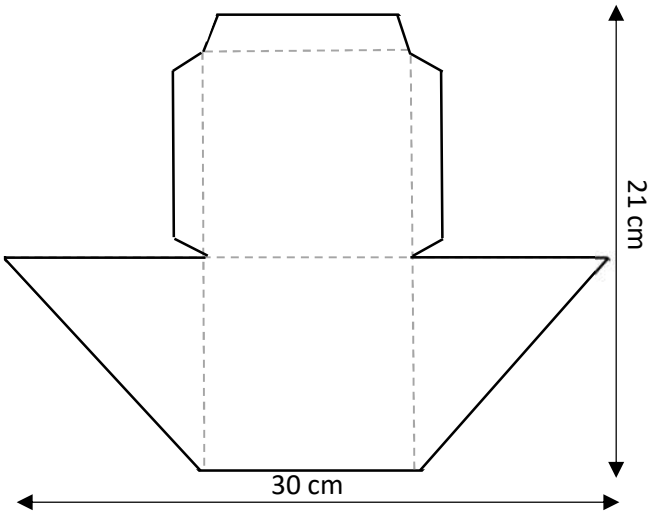

www.kreativblogbyclaudi.blogspot.de
Instagram: kreativblogbyclaudi